Kuivain Recusorb

DR-010B

Kuivausteho olosuhteissa 20°C / 60%RH

0,5 kg/h

Kuivailmamäärä

190 m³/h

- Pestävä roottori
- Roottorista ei irtoa partikkeleita
- Kotelo ruostumatonta terästä
- Itsesäätyvä lämmitin
- Huoltoystävällinen
- Pitkä elinikä

Leikkaus Seibu Gikenin ilmankuivaimen roottorista. D-MAX-roottorin suuresta kanavamäärästä johtuen poistetaan kosteus erityisen tehokkaasti.

World leaders in dehumidification.

TEKNISET TIEDOT

Kuivainmalli	DR-010B
Nimellisteho[1] (kg/h)	0,5
Kuiva ilmavirtae[2] (m^3/h)	190
Kostea ilmavirta[2] (m^3/h)	40
Lämmittimen sähkövirta[3] (A)	3
Liitäntäteho (kW)	0,8
Varokkeet 230V / 50Hz (A)	10
Paino (kg)	12

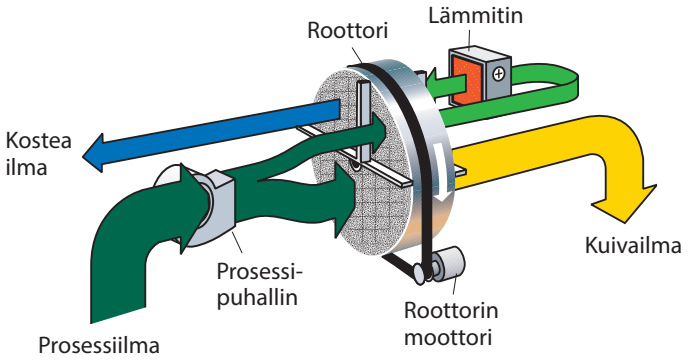

1. Pätee olosuhteissa 20ºC/60%RH. Muut olosuhteet alla olevasta käyrästöstä.
2. Ilmamäärät pätevät ilmantiheydelle 1,20 kg/m^3.Vapaasti puhaltava.
3. PTC tyyppisen termistori lämmittimen ansiosta, voidaan reg. lämmitystehoa ja siten myös kuivaustehoa säätää portaattomasti kosteaa ilmavirtaa kuristamalla.

KORJAUSKÄYRÄSTÖ

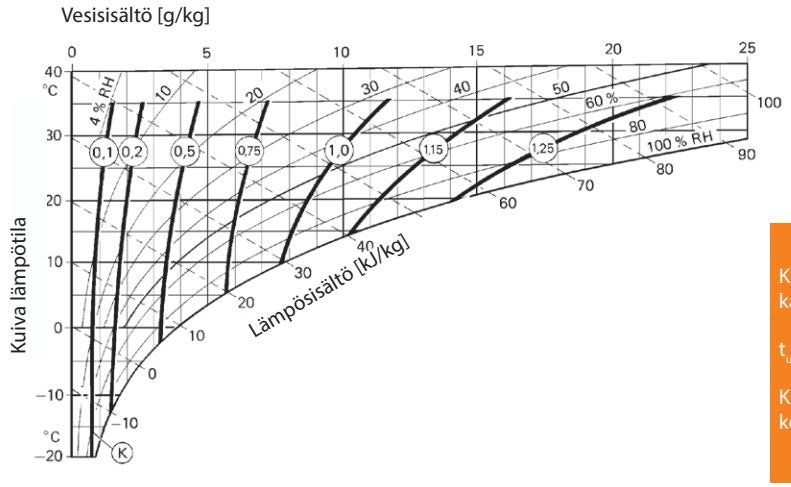

Kuivan ilman lämpötila nimellisilmamäärällä lasketaan kaavalla.

$t_{ulos} = t_{sisään} + (K \times 4) + 3$

Kuivausteho lasketaan kertomalla yllä oleva nimellisteho korjauskäyrästöstä saatavalla kertoimella K.

MITAT

Varaamme oikeuden muutoksiin niistä ennalta ilmoittamatta

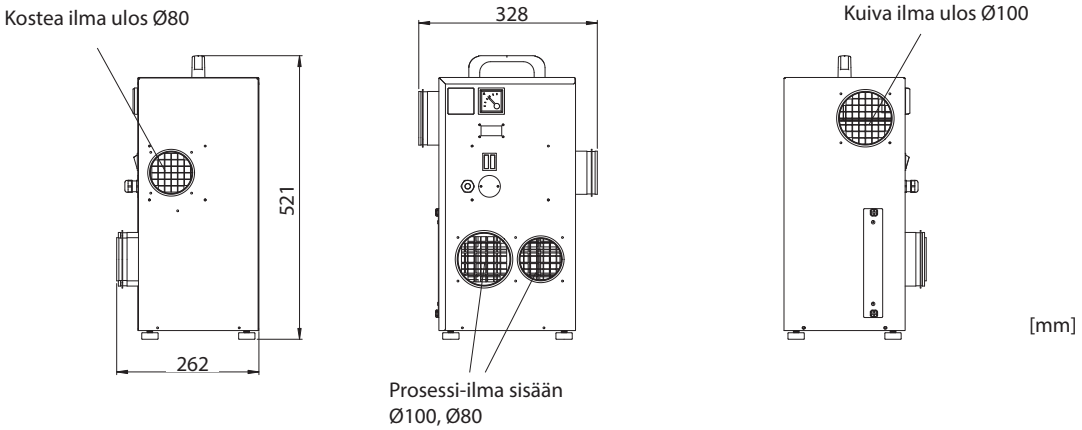

Updated 19.04

DST
Sweden | +46 8 445 77 20
info@dst-sg.com | www.dst-sg.com

KRYO THERM
Santaniitynkatu 4B, 04250 Kerava, Finland
asiakaspalvelut@kryotherm.fi | www.kryotherm.fi
Tel: +358 (207) 41 88 50