Kuivain Consorb

DC-31 T10, T16

Kuivausteho olosuhteissa 20°C / 60%RH

1,4 - 2,1 kg/h

Kuivailmamäärä

300 - 490 m³/h

- Pestävä roottori
- Roottorista ei irtoa partikkeleita
- Kotelo ruostumatonta terästä
- Itsesäätyvä lämmitin
- Huoltoystävällinen
- Pitkä elinikä

Leikkaus Seibu Gikenin ilmankuivaimen roottorista. D-MAX-roottorin suuresta kanavamäärästä johtuen poistetaan kosteus erityisen tehokkaasti.

World leaders in dehumidification.

TEKNISET TIEDOT

Kuivainmalli	DC-31 T10	DC-31 T16
Nimellisteho[1] (kg/h)	1,4	2,1
Kuiva ilmavirta[2] (m^3/h)	300	490
Kostea ilmavirta[2] (m^3/h)	90	85
Lämmittimen sähkövirta[3] (A)	8	13
Liitäntäteho (kW)	2,1	3,4
Varokkeet 230V / 50Hz (A)	10	16
Paino (kg)	30	32

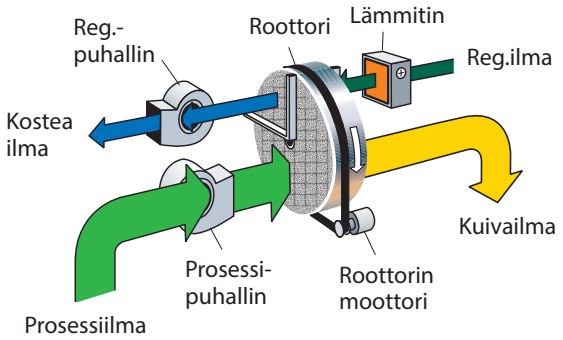

1. Pätee olosuhteissa 20ºC/60%RH. Muut olosuhteet alla olevasta käyrästöstä.
2. Ilmamäärät pätevät ilmantiheydelle 1,20 kg/m^3. Vapaasti puhaltava.
3. PTC tyyppisen termistori lämmittimen ansiosta, voidaan reg. lämmitystehoa ja siten myös kuivaustehoa säätää portaattomasti kosteaa ilmavirtaa kuristamalla.

KORJAUSKÄYRÄSTÖ

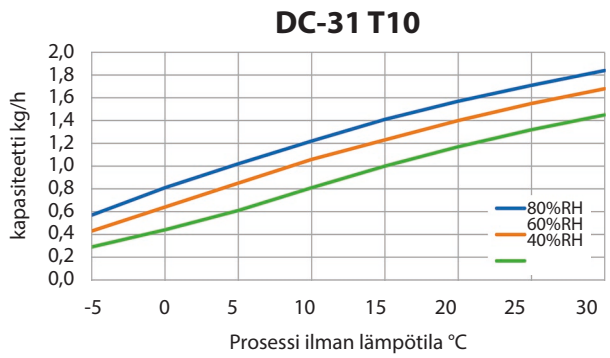

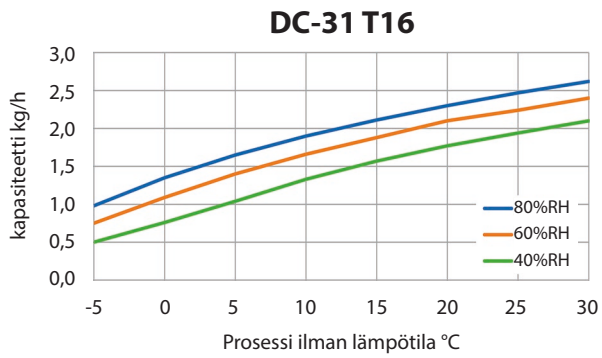

MITAT

Varaamme oikeuden muutoksiin niistä ennalta ilmoittamatta.

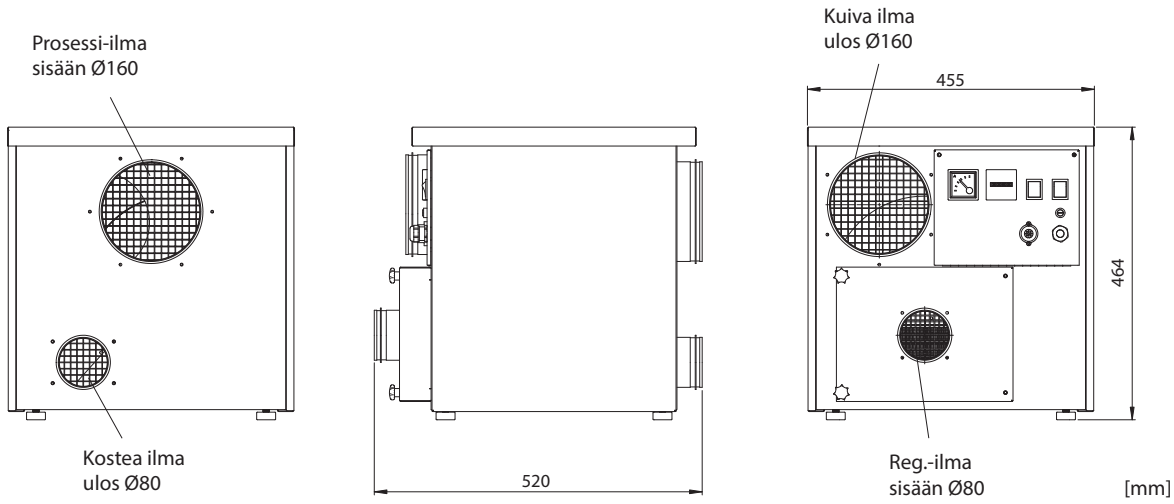

Updated 19.04

DST
Sweden | +46 8 445 77 20
info@dst-sg.com | www.dst-sg.com

KRYO THERM
Santaniitynkatu 4B, 04250 Kerava, Finland
asiakaspalvelut@kryotherm.fi | www.kryotherm.fi
Tel: +358 (207) 41 88 50